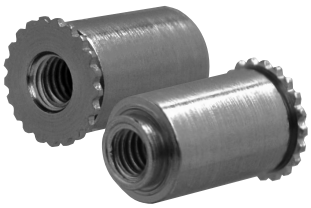

SELF-CLINCHING D SPACER

セルフクリンチング段付きスペーサー

RoHS指令対応品

形状・寸法

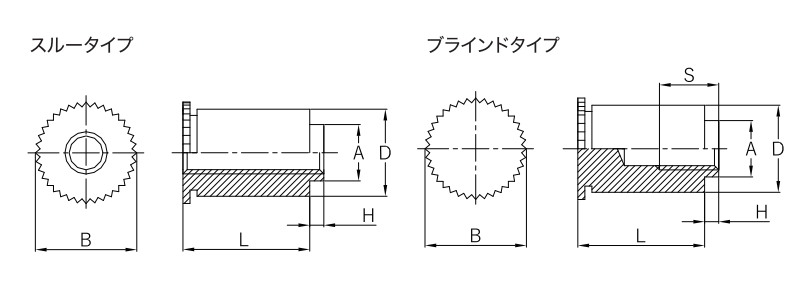

表記外の寸法も作成可能ですのでお問い合わせ下さい。

製品の呼び方

TDF-M3-7-D3.8-0.7

型式 / ねじの呼び / スペーサーL長 / 段部の径と厚さ

段付きスペーサーの特徴

先端に段があるため位置決めが容易になります。

仕様・機械的特性

スルータイプの寸法表

単位(mm)

ねじの呼び	ピッチ	型式 C-Steel	型式 ◎Stainless Steel	D -0.08	B ±0.2	L ±0.1								A ±0.05	H +0 -0.1	相手材 最小板厚(min)	相手材 取付穴径 +0.08 0	相手材 ※1 取付穴位置(min)
M3	0.5	TDF-M3-D3.8-0.7	TDFS-M3-D3.8-0.7	6.18	7.2	5	6	7	8	9	10	11	12	3.8	0.7	1.0	6.2	7.0
M4	0.7	TDF-M4-D4.8-0.7	TDFS-M4-D4.8-0.7	7.18	8.2	5	6	7	8	9	10	11	12	4.8	0.7		7.2	8.0

◎ ステンレス材は受注生産品となります。

※1 取付穴中心と取付板の端までの最小距離

ブラインドタイプの寸法表

単位(mm)

ねじの呼び	ピッチ	型式 C-Steel	型式 ◎Stainless Steel	D -0.08	B ±0.2	有効ねじ長さ S(min)						A ±0.05	H +0 -0.1	相手材 最小板厚(min)	相手材 取付穴径 +0.08 0	相手材 ※1 取付穴位置(min)
							3	4	5	6	8					
						L±0.1										
M3	0.5	TBDF-M3-D3.8-0.7	TBDFS-M3-D3.8-0.7	6.18	7.2		6	7	8	9	10	11	12	3.8	0.7	1.0	6.2	7.0
M4	0.7	TBDF-M4-D4.8-0.7	TBDFS-M4-D4.8-0.7	7.18	8.2		6	7	8	9	10	11	12	4.8	0.7		7.2	8.0

◎ ステンレス材は受注生産品となります。

※1 取付穴中心と取付板の端までの最小距離

材質と処理

型式	材質区分	材質	強化処理	表面処理	母材硬度
TDF・TBDF	C-Steel	炭素鋼	浸炭焼入・焼戻し	亜鉛めっき三価	HRB80以下
TDFS・TBDFS	Stainless Steel	オーステナイト系ステンレス鋼	―	脱脂	HRB70以下

ニッケルめっき等の表面処理についてはお問い合わせください。
SUS304材には圧入できません。

保持強さと取付条件

機械的特性 / ねじの呼び	取付板厚(mm)	A5052 圧入力 kN(kgf)	A5052 押抜力 kN(kgf)	A5052 トルク N·m(kgf·cm)	SPCC 圧入力 kN(kgf)	SPCC 押抜力 kN(kgf)	SPCC トルク N·m(kgf·cm)
M3	1.0	6.8(700)～9.8(1,000)	0.78(80)	2.45(25)	14.7(1,500)	1.47(150)	2.94(30)
M4			0.98(100)	3.92(40)		1.76(180)	4.90(50)

※板厚によって強度は変わります。事前テストの上ご使用ください。

アプリケーション

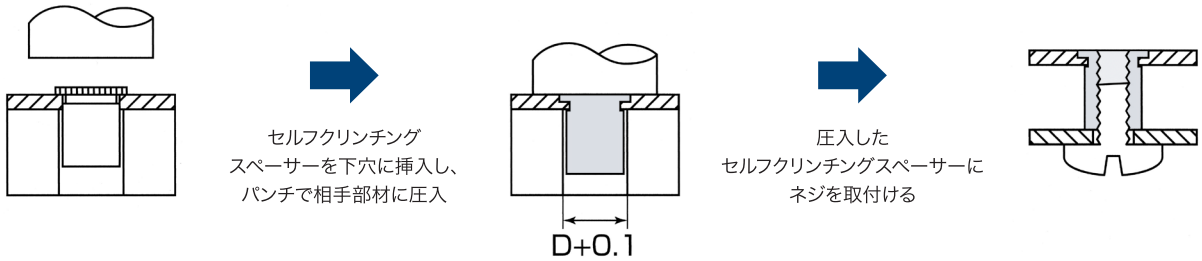

BOHSEI CAPTIVE company limited